無線受信器 / 中継器
KWR20 シリーズ

Instruction Manual
取扱説明書
KRONE CORPORATION

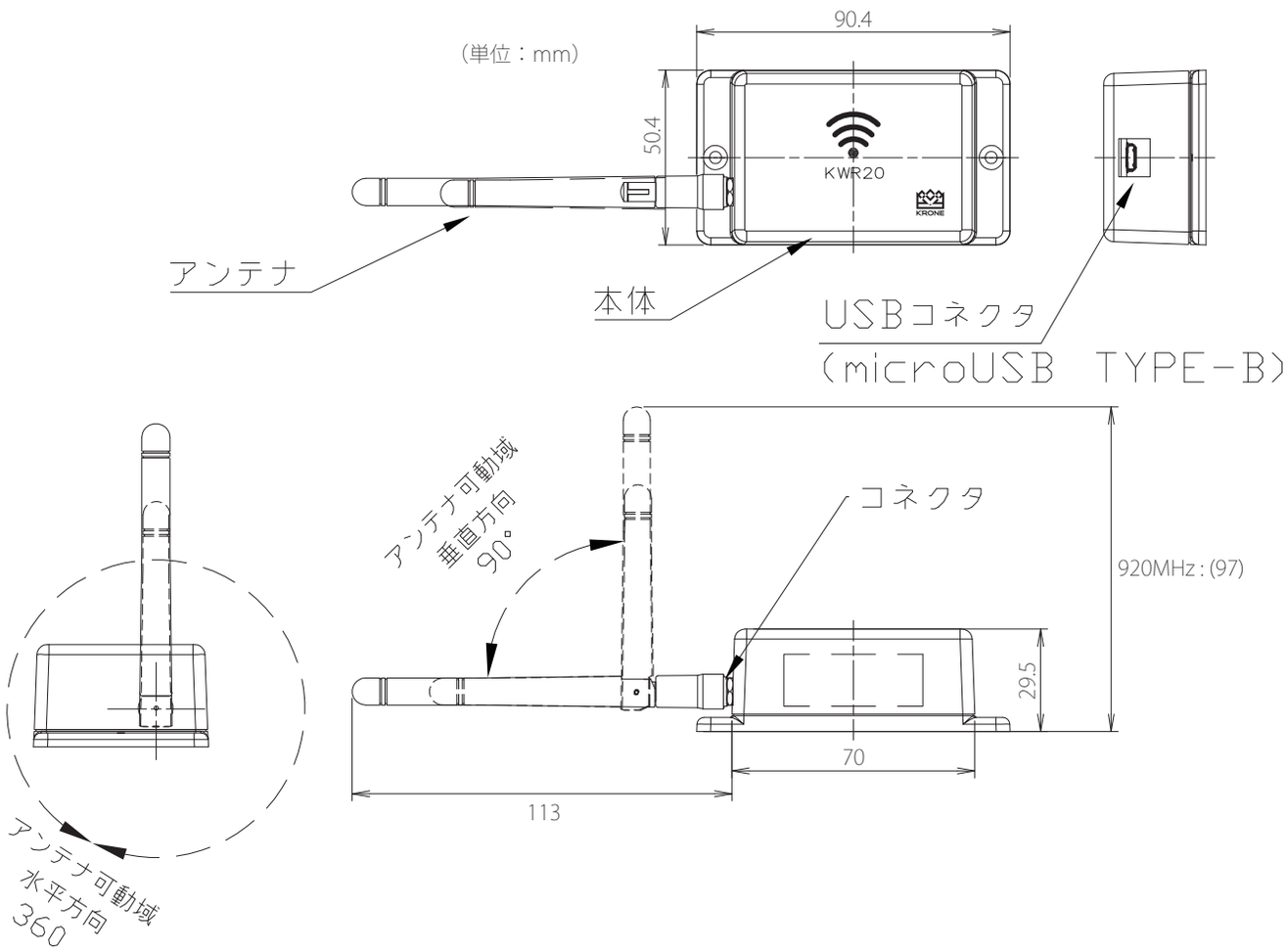

●アンテナ取付方法

本体コネクタ部にアンテナコネクタを挿入し、ネジが完全に止まるまで回します。
工具は使用しないでください。
アンテナは垂直方向に 90° 水平方向に 360° 回転可能です。
可動範囲を超えないよう使用してください。

●起動方法

USB ケーブルを PC に接続することで、PC から電源が供給され起動します。
モニターソフトを使用することで、計測データを PC 上で確認可能です。
モニターソフトに関しての詳細は、別紙『操作手順マニュアル』を参照してください。
※モニターソフトは弊社ホームページよりダウンロード可能です。

●工場出荷設定

グループ番号： 1　※モニタソフトで変更可能
920MHz の同一周波数帯で同一グループ番号の子機 (*) のみデータ受信が可能です。グループ番号の設定にご注意ください。
※アナログ無線変換器 KAW20、KDM30-MW などの総称
※本機は中継器としても使用可能です。

■ 製品仕様

KWR20-※※※ ※※※：920MHz	
材質	ケース : ABS 樹脂
使用温度範囲	0 ～ +50℃
使用湿度範囲	35 ～ 85%RH (但し結露 無き事)
保存温度範囲	−10 ～ +60℃
規　　格	RoHS
電源定格　　電　圧	5V（microUSB　TYPE-B)
電　流	40mA
電源 / 通信コネクタ	microUSB TYPE-B
無線出力	無線周波数 : 920MHz 帯 無線出力 : 20mW 無線通信規格 : IEEE802.15.4g ARIB STD-T108 工事設計認証 (技適) 取得済み
受信データ形式	通信方式 : UART 伝送レート : 115200bps
梱包リスト	本体・USB ケーブル

■ 注意事項

● 高い信頼性が要求される機器に使用される場合は、これらの機器の信頼性および安全性維持のために適切な措置を講じた上でご使用ください。
● 静電気による破壊防止のため、必ず本製品に触れる前に人体に帯電した静電気を除去してください。
● 供給電源は定格を越えないようにご注意ください。故障や異常動作の原因になります。
● 動力線、リレー、電磁弁、ソレノイドなど強力なノイズ発生源との同一配線は、避けてください。誘導による誤動作の原因になります。
● 配線作業は必ず電源を切った状態で行ってください。
● 次に示すような場所での使用は、避けてください。
・腐食性ガスや可燃性ガスの発生するところ。
・水や油、薬品がかかるところ。塵埃や金属、塩分の多いところ。
・直射日光の当たるところ。周囲温度が 0 ～ 60℃を超えるところ。
・湿気の多いところ。温度変化が急激で結露するようなところ。
・振動や衝撃が激しいところ。
・強力な電磁ノイズや高周波ノイズを発生する機器に近いところ。
● 仕様に示された規格以外での使用、または改造された場合は、製品自体の保護性能が損なわれます。また、機能・性能の保証も出来ませんので、ご留意下さい。

■ 保証期間

保証期間は当社出荷後1年です。保証期間中は当社の責により不具合を生じた場合は、そのデバイスの故障箇所の交換、又は修理を当社の責において行います。
但し、次に該当する場合は保証対象外とさせていただきます。
・ユーザー殿の不適当な取扱、及び御使用による場合
・不具合の原因が納入品以外の事由による場合
・当社以外の改造、修理などによる場合
・その他、天災、災害などで、当社の責任でない場合
・本文またはデータブックなどを引用した回路の御使用による損害が生じた場合この保証は、納入品デバイス単体の保証をさし、納入品の不具合から発生するシステム、機器などの損害は保証されません。尚、本文記載内容は改良のため予告なく変更することがありますのであらかじめご了承下さい。

KRONE
株式会社 クローネ
■カタログに掲載してある製品の色は印刷インキの関係上、実際とは異なる場合があります。
■製品のデザイン、仕様等などは、予告なく変更する場合があります。
本　　社：〒124-0023 東京都葛飾区東新小岩3丁目9番6号　TEL:(03)3695-5431/FAX:(03)3695-5698
大阪支店：〒530-0054 大阪市北区南森町2-2-9(南森町八千代ビル7F) TEL:(06)6361-4831/FAX:(06)6361-9360
e-mail: sales-tokyo@krone.co.jp　URL: https://www.krone.co.jp

OM40154-0020-03 2024/12