HiTemp140-FP

高精度高温耐熱温度データロガー

本体の特徴

- フレキシブルタイプの細い温度センサー
- 測定間隔 1 秒間に 4 回から自在
- 測定温度範囲: -60~+260 ℃
- メモリー数 65,536
- Pt-100 センサーを使用し±0.1℃と高精度
- 耐圧防水構造 IP68
- 素早いデータのダウンロード
- 長い電池寿命と皆様で電池交換可能
- ISO/IEC17025校正証明書付

用途

- オートクレーブのバリデーション
- 蒸気滅菌工程 / FO-値管理
- 小さなバイアルやチューブ中の滅菌温度管理
- 高温表面温度の測定
- 食品等の低温殺菌温度 / PU-値管理
- 凍結乾燥の温度管理
- HACCP 関係多種

温度ロガーHiTemp140-FP は、65,536メモリーを有する温度データロガ ーです。温度センサーには折り曲げる事ができる細い白金抵抗体Pt-100 を使用しており測定精度は±0.1℃と高精度です。

HiTemp140-FP は、-60~+260℃までの超低温から高温下まで使用できる温度データロガーです。

HiTemp140-FP は、1 秒間に 4 回から指定した測定間隔で温度を連続して記録します。記録されたデータは USB ケーブルを使用しパソコンに短時間でデータをダウンロードでき、各種のデータ解析がおこなえます。

Madgetech 4 ソフトウェアの特長

- 日本語対応ソフト
- 多点グラフ表示
- グラフ指定拡大/拡大終了
- 統計データ表示
- 滅菌 FO 値/低温殺菌 PU 値自働計算
- デジタル温度校正
- グラフ/数値表同時表示
- 最低/最高/平均温度ライン表示
- デジタル校正
- 測定データを Excel で表示
- サマリー表示
- パスワード保護他多数の機能あり。

HiTemp140-FP

HiTemp140-FP 仕様

測定温度範囲	-60～+260 ℃
分解能	0.01℃
測定精度	±0.1℃ (+20~+140℃範囲)
温度センサー	白金抵抗体 Pt 100Ω, Ø 2.5 mm
センサコード長	914 mm 又は 1829 mm 選択
コード表面材質	PFA
メモリー数	65,536 メモリー
測定間隔	1 秒間に 4 回から 24 時間に 1 回自在選択
電池寿命	約 2 年
使用電池	3.6V リチウム電池 (電池交換ユーザで可能)
使用環境温度	-40～+140℃
使用環境湿度	100%RH (耐圧防水型 IP68 適合)
使用環境圧力	0.1379 (真空下)～6,896 mbar (高圧下)
プローブサイズ	HiTemp140-FP-6:152mm
	HiTemp140-FP-12:305mm
	HiTemp140-FP-24:609mm
	HiTemp140-FP-36:914mm
	HiTemp140-FP-72:1829mm
材質	SUS316 PTFE
重量	約 85 g

ソフトウェア	Windows XP SP3 以降対応
測定開始モード	解析ソフトですぐに測定開始又は最長 18 ヶ月後より測定開始設定可能
温度校正	解析ソフトでデジタル校正可能 校正日は自働記録
リアルタイム測定	パソコンとの接続で日時と温度を自働記録
データ形式	日時とともに温度を記録。温度単位は各種変更可能
グラフ表示	一つのグラフから多数のグラフまで同一表示可能

製品サイズ

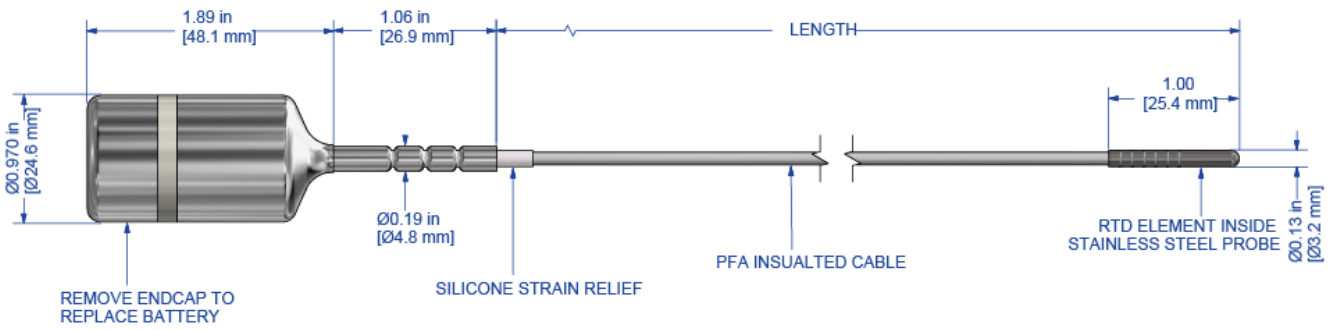

販売代理店:

株式会社 クローネ

■カタログに掲載してある製品の色は印刷インキの関係上、実際とは異なる場合があります。
■製品のデザイン、仕様等などは、予告なく変更する場合があります。

本　社：〒124-0023 東京都葛飾区東新小岩3丁目9番6号 TEL:(03)3695-5431/FAX:(03)3695-5698
大阪支店：〒530-0054 大阪市北区南森町2-2-9(南森町八千代ビル7F) TEL:(06)6361-4831/FAX:(06)6361-9360
e-mail: sales-tokyo@krone.co.jp URL: https://www.krone.co.jp